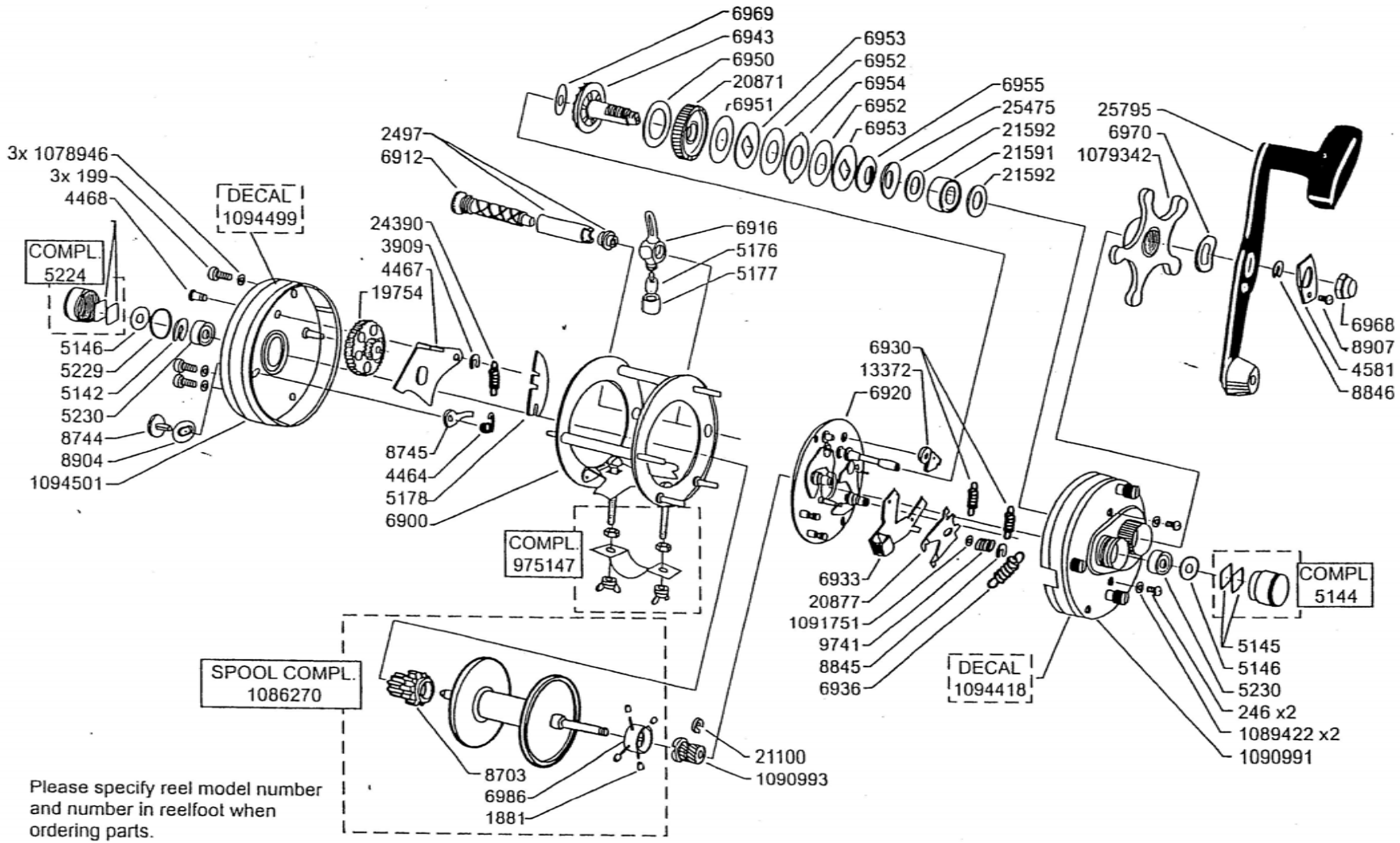

Please specify reel model number and number in reelfoot when ordering parts.

Vid beställning av reservdelar bör alltid rulltyp och nummer-beteckning under rullfoten anges.

Ambassadeur BG 7000 HS 13 00

1093860, 1094522 Gold

34-12385-0